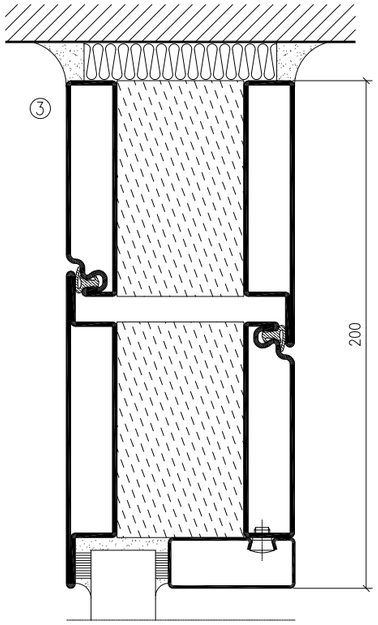

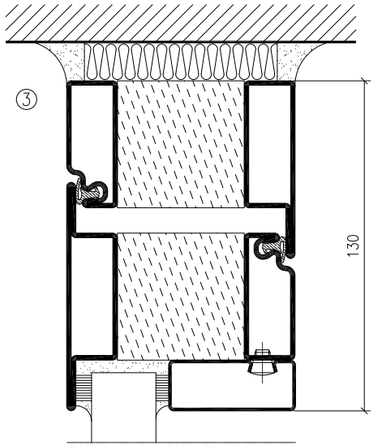

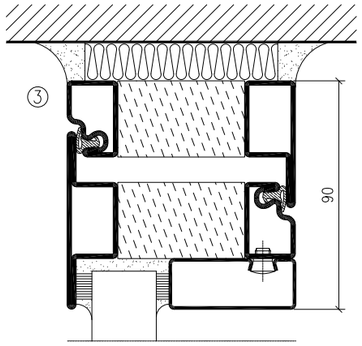

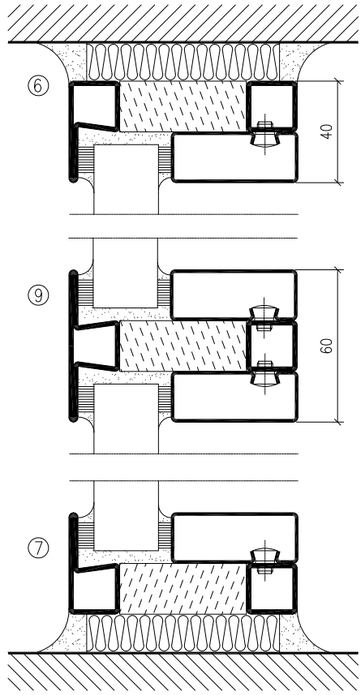

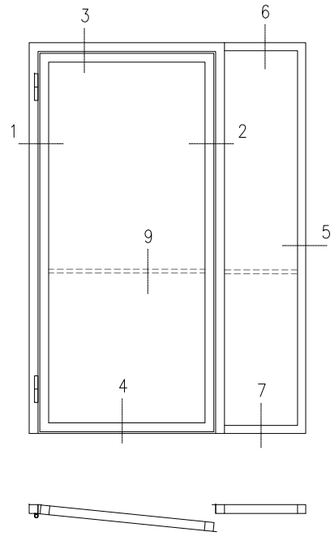

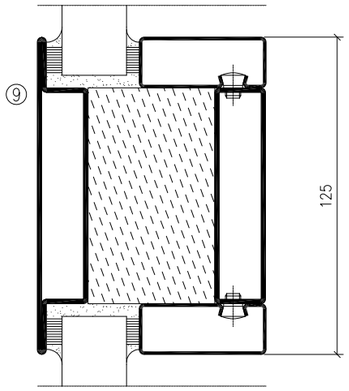

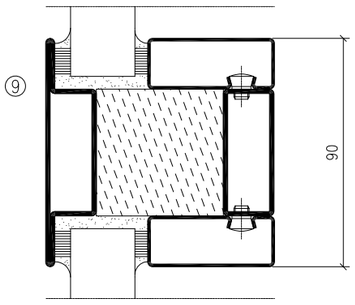

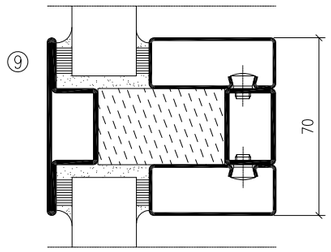

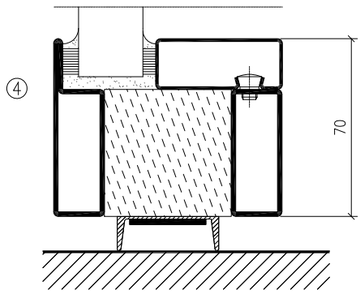

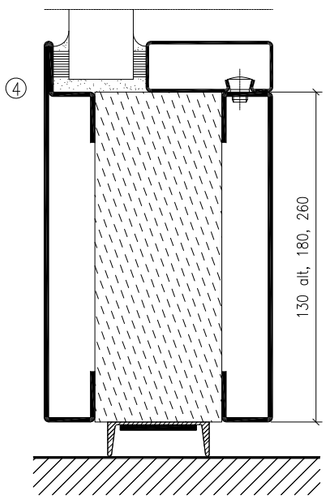

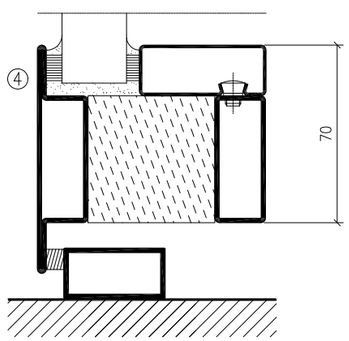

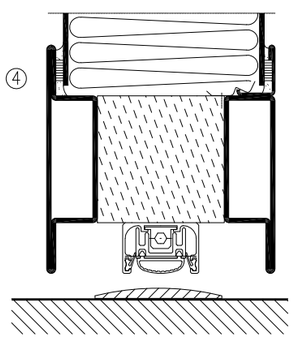

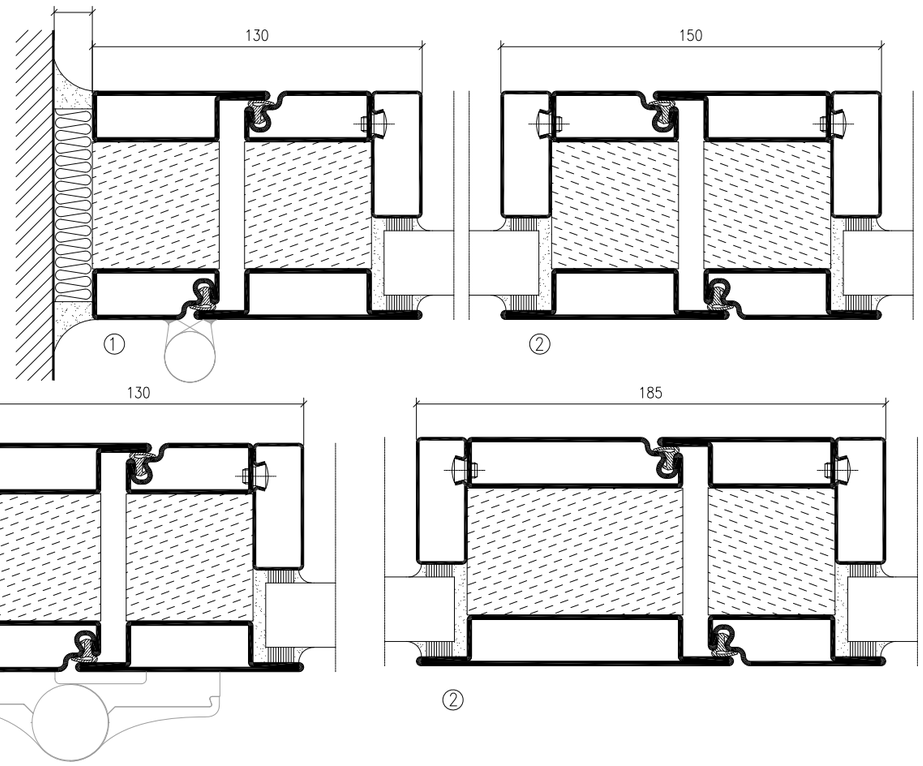

STÅLPROFIL

Datum	Skala	Rit.Nr.
200409	1:2,5	3–790–SD–R

Titel SP 79000 / SP 979000